Einschweißdrosselklappe ED

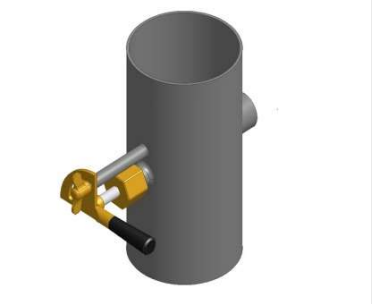

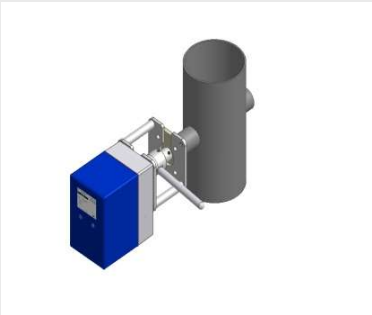

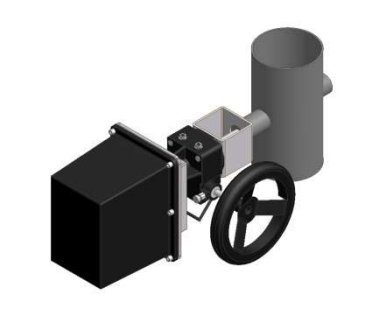

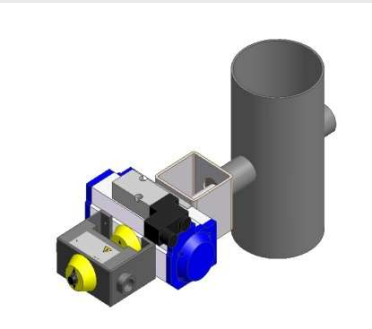

Nennweiten:
Rohr ø21,3 bis ø368,9mm

Anschluss:
Zum Einschweißen in die Rohrleitung

Temperaturbereiche:
max. +1000°C

Die Temperaturbeständigkeit ist
abhängig vom Betriebsdruck

Klappenausführung:
durchschlagend
schräg anschlagend o. Anschlagleisten
Leckage ist abhängig von Temperatur, Druck und Nennweite.

Materialien:

Rohr:	1.0038 / 1.4301 / 1.4571/ 1.4878 / 1.4828 / 1.4841
Klappenblatt:	Ms / 1.0038 / 1.4301 / 1.4571 / 1.4878 / 1.4828 / 1.4841
Welle:	Ms / 1.4301 / 1.4571 / 1.4878 / 1.4828 / 1.4841

Andere Materialien auf Anfrage

Wellenabdichtung:
Stopfbuchse oder O-Ringe

Betätigungsarten:
manuell, elektrisch, pneumatisch