Basisschaltung BLDC-B1.3-24VDC

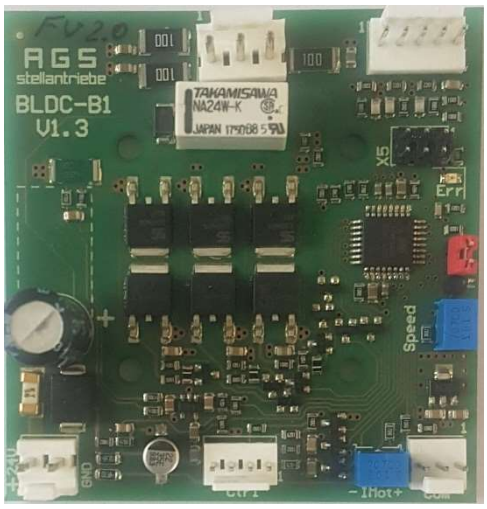

Allgemein
Die Basisschaltung BLDC-B1.3-24VDC dient dazu, einen Stellantrieb mit BLDC-Gleichstrommotor anzusteuern.

Eigenschaften:
Verschleißfreier regelbarer BLDC-Motor
Stellzeiten stufenlos einstellbar
Lastabschaltung stufenlos einstellbar mit Störmeldung
Einpolige Reversierung
Drehzahlüberwachung
Hohes Haltemoment auch stromlos

Stellzeiten:
Mit dem Potentiometer "Speed" kann die Stellzeit stufenlos im Verhältnis 1:10 eingestellt werden.

Lastabschaltung:
Mit dem Potentiometer "IMot" kann der Nennstrom und damit das Drehmoment eingestellt werden. Der vorgegebene max. Nennstrom darf dabei nicht überschritten werden.

Bei Überschreiten des werkseitig voreingestellten Nennstromes wird der Motor abgeschaltet und eine 24VDC-Störmeldung steht an den Klemmen 24 u. 25 zur Verfügung. Die rote „Err.“-LED zeigt die Störmeldung an.

Die Abschaltung des Motors und die 24VDC-Störmeldung bleiben solange erhalten, bis die Versorgungsspannung für ca. 1s unterbrochen wird.

Technische Daten:
Spannungsversorgung: 24VDC, stabilisiert
Stromversorgung: min. 1,2-fach vom Nennstrom

Erweiterungen / Schnittstellen:
Schnittstellen für Basisschaltung BLDC-B1:
BLDC-IO – Stellzeiteinstellung über 0/4-20mA oder 0/2-10V
BLDC-R1 – stetige Regelung 4-20mA
BLDC-N1 – Notstrom- Kondensatorrückstellung
BLDC-NR1 – Notstrom- Kondensatorrückstellung mit Regelung
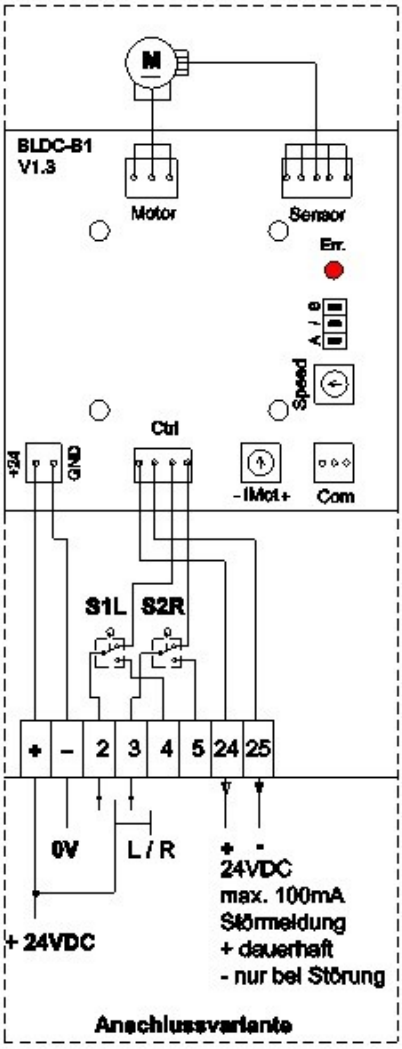
Schaltplan